Aqua Tech

水のマエザワ

NO.103

堅牢な耐震性能を備えたバルブ

耐震GX形バタフライ弁

Maezawa Industries, Inc.

標準仕様

呼び径	φ300mm～φ450mm	
使用流体	上水、工水、農水	
種類	3種（10K）	
使用圧力	1.0MPa	
接合端部	GX形両受け口	
開閉方向	右回し開き・左回し開き	
弁箱耐圧試験	φ300mm～φ350mm	2.3MPa
	φ400mm～φ450mm	2.1MPa
弁座漏れ試験	φ300mm～φ450mm	1.0MPa
標準材質	弁箱	FCD450-10
	弁体	FCD450-10
	弁箱弁座	合成ゴム
	弁棒	SUS403
塗装	弁箱 内面	エポキシ樹脂粉体塗装（JWWA G 112準拠）
	弁箱 外面	外面防食塗装（JDPA G 1049準拠）
	操作機 外面	エポキシ樹脂粉体塗装（JWWA G 112準拠）

外形寸法

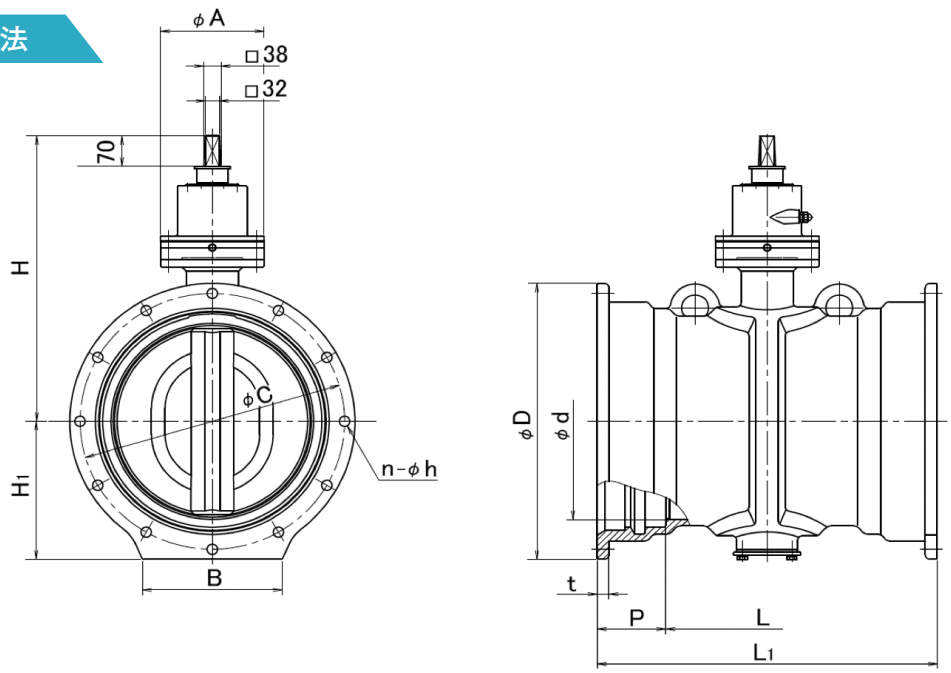

記号 / 呼び径（d）	L	L1	P	D	C	n	h	t	A	B	H	H1
300	300	600	150	477	431	8	23	23	185	280	533	239
350	360	660	150	528	482	10	23	24	185	320	566	264
400	500	804	152	582	536	12	23	25	230	280	619	291
450	450	754	152	633	587	12	23	26	230	310	655	316.5

充水機能付き・ロングスタンド形のご用意もございます。別途、お問い合わせください。

前澤工業株式会社
本社 〒332-8556 埼玉県川口市仲町5番11号
TEL (048)251-5511 FAX (048)251-9375
https://www.maezawa.co.jp

ISO 9001
ISO 14001
認証取得

＊本カタログの寸法・材質等、仕様は変更になる場合もございますので予めご了承ください。

103'24.7 D1 (NAP)